EVIVA 18SP 18" 앰프 내장형 서브우퍼

- 선택 가능한 MUSIC/LIVE 모드를 갖춘 시그니처 Electro-Voice 음질
- 대형 저난류 슬롯 포트를 갖춘 1,000와트 전력 등급은 125 dB의 최대 SPL을 제공합니다.
- 유연한 라인 입력 연결과 듀얼 컬러 입력 신호 미터링 및 최대 감지를 통한 간편한 단일 조절기 조정
- 운송 중 제어 장치와 커넥터를 보호하기 위한 오목한 입력 패널이 있는 도색된 합판 인클로저
- 범용 주전원 전압 100~240V의 자동 전환으로 안정적인 성능 제공
- 내구성 있는 금속 측면 손잡이, 미끄럼 방지 바닥용 피트, M20 나사산 폴 장착 플레이트를 갖춘 인체공학적이고 가벼운 디자인

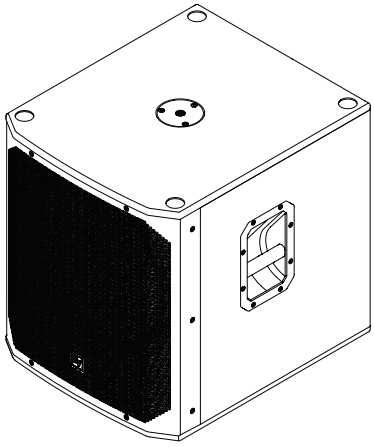

EVIVA 12P는 야심에 찬 음악가, DJ 및 소규모 공연장에 Electro-Voice 품질의 사운드와 안정성을 구현하는 12인치 앰프 내장형 휴대용 서브우퍼입니다. 사용자 친화적인 제어 및 손쉬운 연결성과 함께 경량 디자인과 빠른 설정 프로세스를 갖추고 있어 혼자서도 설정할 수 있고 빠르게 배치하도록 설계되었습니다.

Electro-Voice는 성능에 중점을 둔 휴대형 앰프 내장형 라우드스피커로 동급 최고의 성능을 제공하는 EKX 제품군을 출시했습니다. 최적의 음질을 달성하기 위해 EVIVA 12P는 낮은 왜곡률과 훌륭한 저음 확장을 위한 대형 슬롯 포트를 갖추고 있습니다.

무게가 12 kg에 불과한 EVIVA 12P는 50 Hz – 20 kHz(-10dB)의 확장된 주파수 범위와 125 dB의 최대 SPL을 제공하여, 청중 영역 전체에 깊고 강력한 베이스를 전달합니다. 두 개의 XLR/TRS 콤보 잭 라인 입력, 두 개의 XLR 패스 스루 출력, 전환 가능한 로우 패스 주파수 및 가역 극성을 통해 모든 공연 환경을 최대한 빨리 설정할 수 있는 산업 표준 연결 기능을 제공합니다.

12인치 서브우퍼는 튼튼한 합성 인클로저, 1,000W 앰프, 2채널 아날로그 입력 섹션을 갖추고 있습니다. 직관적인 제어 패널에는 레벨 조정용 게인 조절기 한 개와 **MUSIC LIVE** 간의 모드 변경 및 **100 Hz EVIVA 12P / 15P 150 Hz** 간의 로우 패스 및 **NORMAL REVERSE**. 서브우퍼는 100~240V의 자동 전환이 가능한 범용 주전원 전압 입력을 갖춘 IEC 주전원 입력을 통해 전원을 공급받습니다. 포함된 전원 코드는 지역에 따라 다릅니다.

휴대용 앰프 내장형 서브우퍼에는 내구성이 뛰어난 금속 손잡이와 겹쳐 놓을 수 있는 인터로킹 피트가 갖춰져 있으며, 간단한 설정 과정을 통해 사용자가 시스템을 최대한 빨리 활용할 수 있도록 보장합니다.

기존의 다양한 액세서리는 EVIVA 12P의 강점입니다. PCL35 및 ASP-58 폴은 서브우퍼의 M20 나사산 마운트에 맞습니다.

기술 사양

주파수 응답 (-3 dB) (Hz) [1]	45 Hz – 150 Hz
주파수대 (-10dB) (Hz) [1]	38 Hz – 200 Hz
1m 거리에서 최대 음압 레벨 (dB) [2,3]	132 dB
앰프 등급 (W)	1,000W
전력 소비 (V, Hz) [4]	100~240V~, 50~60Hz, 0.6~0.4A
LF 변환기 크기 (인치)	18 in
LF 트랜스듀서 유형	WECA2188H 우퍼
LF 변환기 자석 소재	페라이트
크로스오버 주파수 (Hz)	100Hz (기본값) 150Hz (옵션)

커넥터 유형	(2) XLR/TRS 콤보 잭 라인 입력 (2) XLR 패스 스루 출력
인클로저	15mm 합판, 내부 걸쇠, 질감 있는 페인트
그릴 소재	파우더로 코팅된 강철
색상	검은색
치수 (높이 x 너비 x 깊이) (밀리미터)	597 mm x 520 mm x 620 mm
치수 (높이 x 너비 x 깊이)(인치)	23.50 in x 20.47 in x 24.41 in
배송 크기(H x W x D)(mm)	650mm x 602mm x 674mm
배송 크기(H x W x D)(인치)	25.59인치 x 23.70인치 x 26.54인치
무게 (kg)	30.70 kg
무게 (lb)	67.60 lb
배송 무게 (kg)	36.90 kg
총 중량 (lb)	81.30 lb

1) 전체 공간 상태에서 MUSIC DSP 사전 설정을 사용하여 측정한 값입니다.

2) 반공간 상태에서 LIVE DSP 프리셋과 150Hz의 로우 패스를 사용하여 측정한 값입니다.

3) 최대 SPL은 1m 거리에서 최대 출력의 광대역 핑크 노이즈를 사용하여 측정한 값입니다.

4) 전류 등급은 1/8 출력입니다.

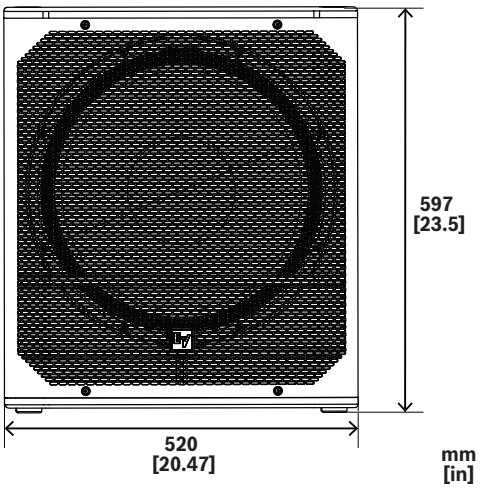

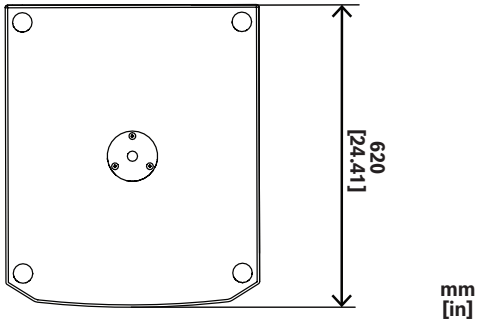

주파수 응답

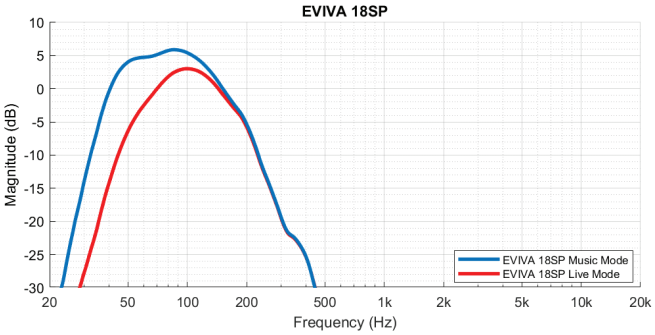

주문 정보

EVIVA18SP-US 18# ##### ####, US ##
미국 코드, NEMA 5-15P(IEC B형), 검정색
주문 번호 **EVIVA18SP-US | F.01U.426.601**

EVIVA18SP-EU 18# ##### ####, EU ##
유럽 코드, LP34A CEE 7/7(IEC E형 및 F형), 검정색
주문 번호 **EVIVA18SP-EU | F.01U.426.602**

EVIVA18SP-IN 18# ##### ####, IN ##
인도 코드, IA6A3(IEC D형), 검정색
주문 번호 **EVIVA18SP-IN | F.01U.426.604**

EVIVA18SP-BR 18# ##### ####, BR ##
브라질 코드, NBR14136 BR2-10P(IEC N형), 검정색
주문 번호 **EVIVA18SP-BR | F.01U.426.603**

EVIVA18SP-NC 18# ##### ####, ## ##
코드 없음, 검정색
주문 번호 **EVIVA18SP-NC | F.01U.426.605**

EVIVA18SP-VN 18" 앰프 내장형 서브우퍼, 베트남
유럽 코드, LP34A CEE 7/7(IEC E형 및 F형), 검정색
주문 번호 **EVIVA18SP-VN | F.01U.431.860**

액세서리

PCL35 서브우퍼 폴, 35mm, M20, 검은색
서브우퍼 폴, 35mm, M20, 검은색
주문 번호 **PCL35 | F.01U.144.588 F.01U.353.592**

ASP-58 조절식 서브우퍼 스탠드
파우더 코팅, 테이퍼형 M20 나사산의 조절식 강철 스피커 폴, 검정색
주문 번호 **ASP-58 | F.01U.317.892**

https://www.electrovoice.com

© Bosch Security Systems 2025